第８回福山オープンテニス選手権本戦ドロー表(男子)

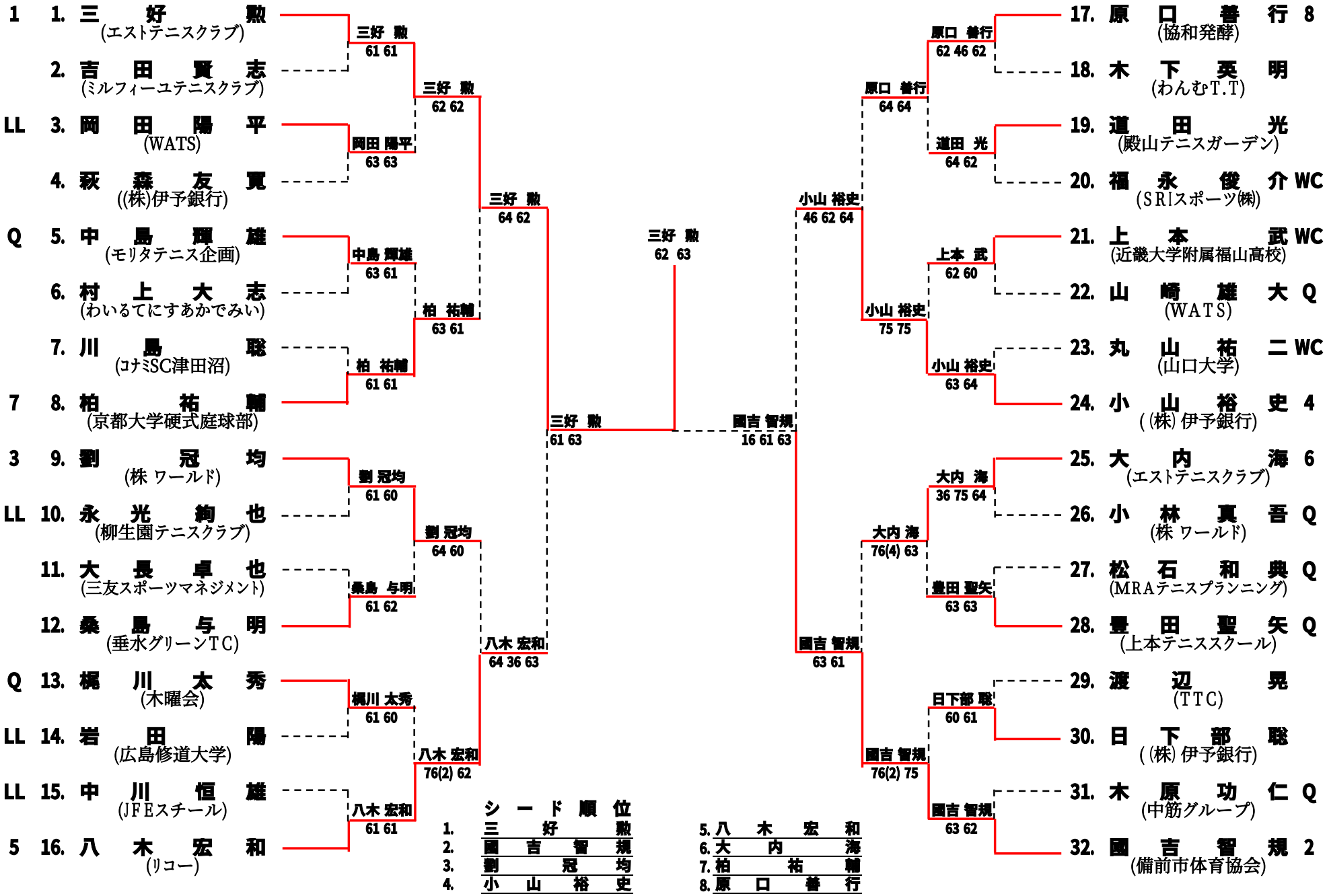

シード順位

1.	三好 勲	5.	八木 宏和
2.	國吉 智規	6.	大内 海
3.	劉 冠均	7.	柏 祐輔
4.	小山 裕史	8.	原口 善行